Arisa

Arisa

Arisa

ARISA es la nueva luminaria vial de PRILUX, diseñada para a iluminación y decoración de cualquier tipo de espacio urbano gracias a la diversidad de fijaciones y distribuciones lumínicas que le confiere una increíble versatilidad sean cuales sean las necesidades a cubrir.

Una solución integral de diseño compacto, de líneas actuales y sencillas, que dota de una gran armonía a los espacios donde se instala.

ARISA está disponible con paquetes lumínicos que se adaptan a todas las posibles aplicaciones de alumbrado urbano; PCA, 727, 730, 740, 750, 827, 830 y 840 con un flujo comprendido entre 2.000 y 12.000lm.

Arisa

TOP 1

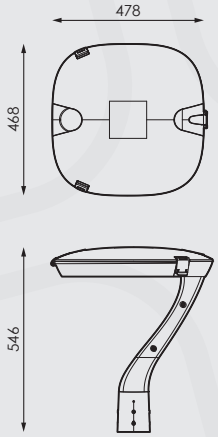

TOP 2

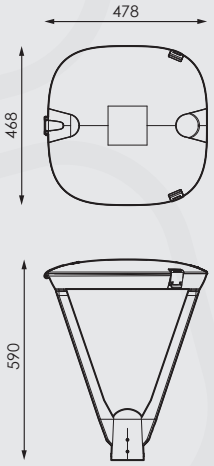

TOP 4

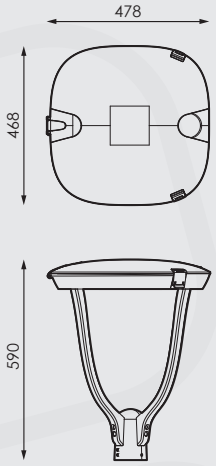

CATENARIA

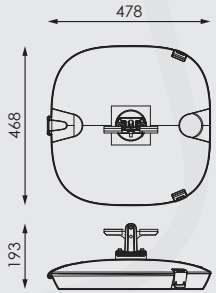

ROAD

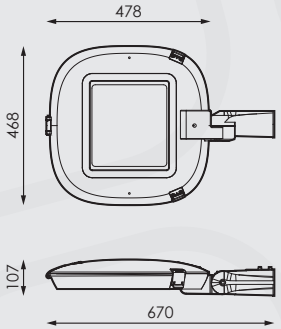

Arisa

TOP1

Modelo de brazo único, de estética decorativa. Líneas sencillas que aportan armonía y elegancia a los espacios. Especialmente indicado para su instalación en plazas, bulevares, parques, zonas ajardinadas, paseos, espacios abiertos de complejos deportivos...

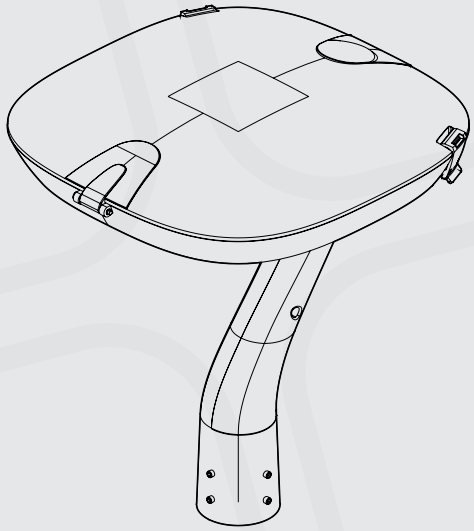

Arisa
TOP2

Modelo de dos brazos, de estética decorativa. Líneas sencillas que aportan armonía y elegancia a los espacios. Especialmente indicado para su instalación en plazas, bulevares, parques, zonas ajardinadas, paseos, espacios abiertos de complejos deportivos...

Los brazos están provistos de un canal, para la inserción del cable de alimentación, que le mantiene oculto e imperceptible a la vista.

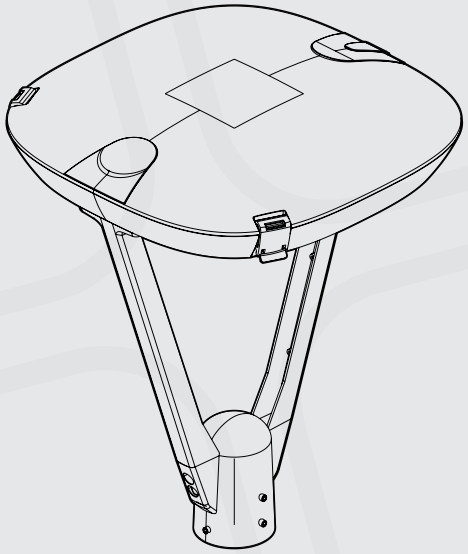

Arisa
TOP4

Modelo de cuatro brazos de estética decorativa. Líneas sencillas que aportan armonía y elegancia a los espacios. Especialmente indicado para su instalación en plazas, bulevares, parques, zonas ajardinadas, paseos, espacios abiertos de complejos deportivos...

Los brazos están provistos de un canal, para la inserción del cable de alimentación, que le mantiene oculto e imperceptible a la vista.

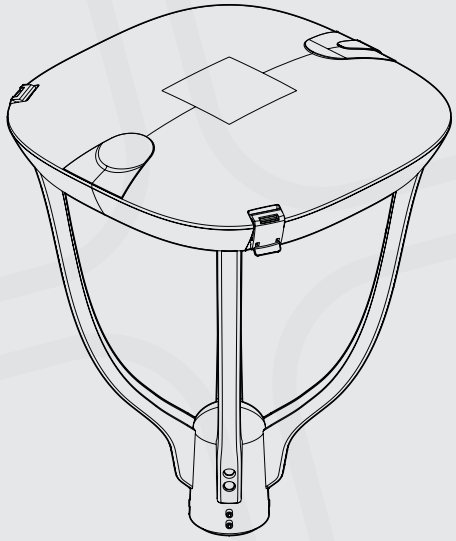

Arisa
ROAD

Modelo de instalación flexible que permite el montaje horizontal y en punta ya que dispone de dos posiciones 0 y 90º que la convierte en una luminaria extraordinariamente versátil. Diseñada para su uso en viales, avenidas, plazas, espacios abiertos...

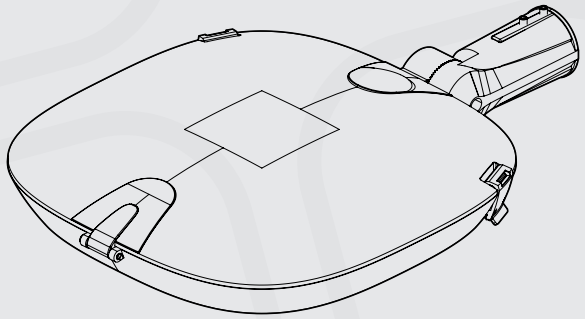

Arisa
CATENARIA

Modelo de instalación en catenaria de acero, que permite el montaje sobre el mismo eje de la vía, que posibilita el aprovechamiento de todo el flujo lumínico sobre la superficie. Además proporciona una estética muy limpia de los espacios al prescindir de los postes o báculos para su instalación.
Luminaria indicada para su instalación en calles peatonales, bulevares, cascos históricos...

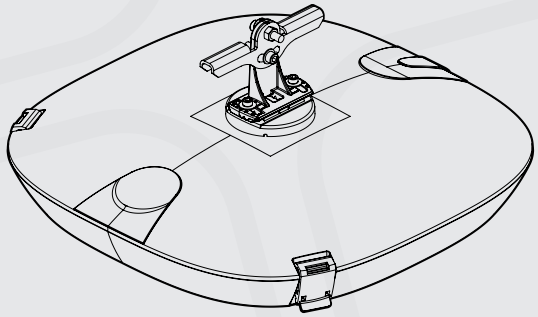

Arisa

Posibilidad de telegestión
ARISA está preparada para trabajar con el sistema CORA MANAGER y se adapta para integrar conectores NEMA 7 o ZHAGA BOOK 18.

Diseño compacto:
Líneas sencillas que ofrece gran ligereza sin descuidar la resistencia mecánica.

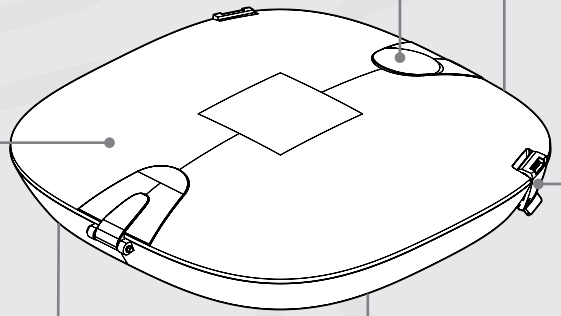

Alta eficacia lumínica: Hasta 12.529lm y 149lm/W

Diámetros de serie:
ARISA está diseñada, de serie, para su instalación, en punta, en postes y columnas de diámetros 60 o 76mm en sus modelos TOP1, TOP2, TOP4

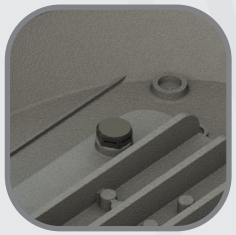

Válvula de presiones
Las luminarias ARISA están dotadas de una válvula niveladora de presiones que mantiene equilibradas las presiones exterior e interior evitando la formación de humedad.

Amplia gama de potencias
ARISA dispone de gran variedad de potencias comprendidas entre 13,3 y 100,9W

Fácil y segura apertura:
Dos cierres opuestos permiten una fácil apertura de ARISA.
La cubierta está dotada de un seccionador de corriente.

Compacta

Luminaria de diseño compacto y líneas sencillas que ofrece gran ligereza sin descuidar la resistencia mecánica.

Su diseño está pensado para minimizar el efecto del viento y la acumulación de residuos sobre la tapa. Al no disponer de aletas para la disipación del calor se favorece su limpieza con el agua de lluvia.

El cuerpo, la tapa, los brazos y acoples han sido fabricados en aluminio inyectado a alta presión de gran calidad que garantizan la durabilidad de la luminaria.

RESISTENCIA

ARISA cuenta con un grado de estanqueidad IP66, conseguido con un sistema de cierres y juntas diseñados para garantizar la hermeticidad de la luminaria partículas sólidas y fluidos.

ARISA dispone también de un alto grado de protección IK09.
Están dotadas de un cristal templado de 4mm de espesor que protege la fuente de luz frente impactos.

Fuente de luz
MÓDULO LED

Plataforma LED 3535 de alta potencia y alta gama, ofreciendo gran robustez frente a condiciones extremas.

LEDs en módulos matriciales de 12, 16 y 32 LEDs y 740 de serie. Opción bajo pedido de versiones; PCA, 727, 730, 750, 827, 830 y 840.

Óptica
DISEÑO Y ARQUITECTURA

ϕ	**Flujo luminoso (lm)/**	Hasta 12.529lm
ϕ/W	**Eficacia (lm/W)/**	Hasta 149lm/W
K	**Temperatura de color/**	4.000K 3.000/ 5.000K (Bajo Pedido)
	Índice reproducción cromática/	>70
	Número de led/	12/16/32
	L90 B10>/	>200.000h

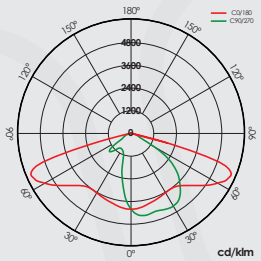

ROAD/ 32LEDs VA

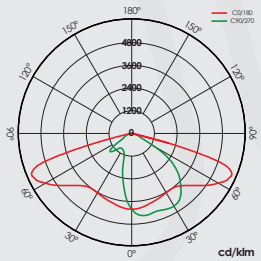

CATENARIA/ 32LEDs VA

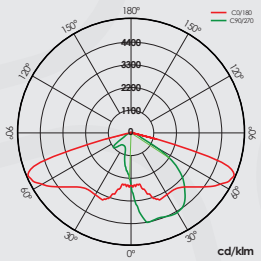

TOP 1/ 32LEDs VA

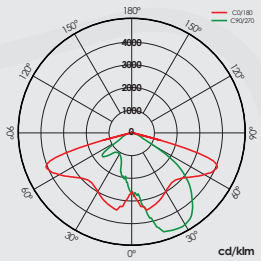

TOP 2/ 32LEDs VA

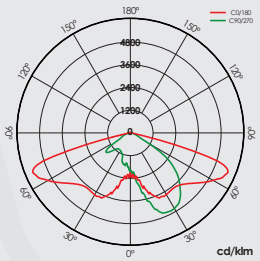

TOP 4/ 32LEDs VA

Basada en ópticas 2x2 + Vidrio 4mm.
Gran variedad para proyectos: **VASIM, SIM-150º, PP-D, PP-I**...
Eficacia de hasta **149lm/W**.

Gestión Térmica

LED, LENTES y DRIVER

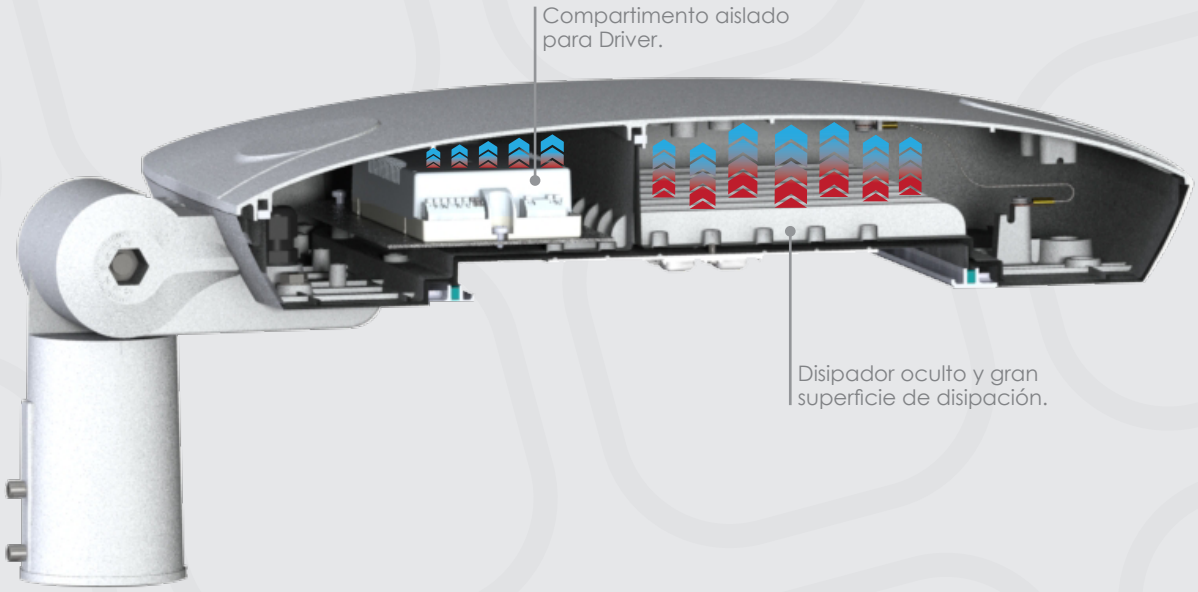

La luminaria ARISA ha sido diseñada con volúmenes separados para Módulo LED y zona de equipos para evitar calentamientos cruzados. El driver y el módulo LED se encuentran instalados en compartimentos independientes en el mismo plano horizontal. Además el modulo LED está provisto de disipador oculto con gran superficie de disipación.

Este diseño proporciona una gestión térmica tremendamente eficiente ya que permite disipar temperaturas de hasta Ta=50ºC, lo que garantiza la gran durabilidad de la electrónica y los leds, que se traduce en una vida útil de L90B10 > 200.000 horas

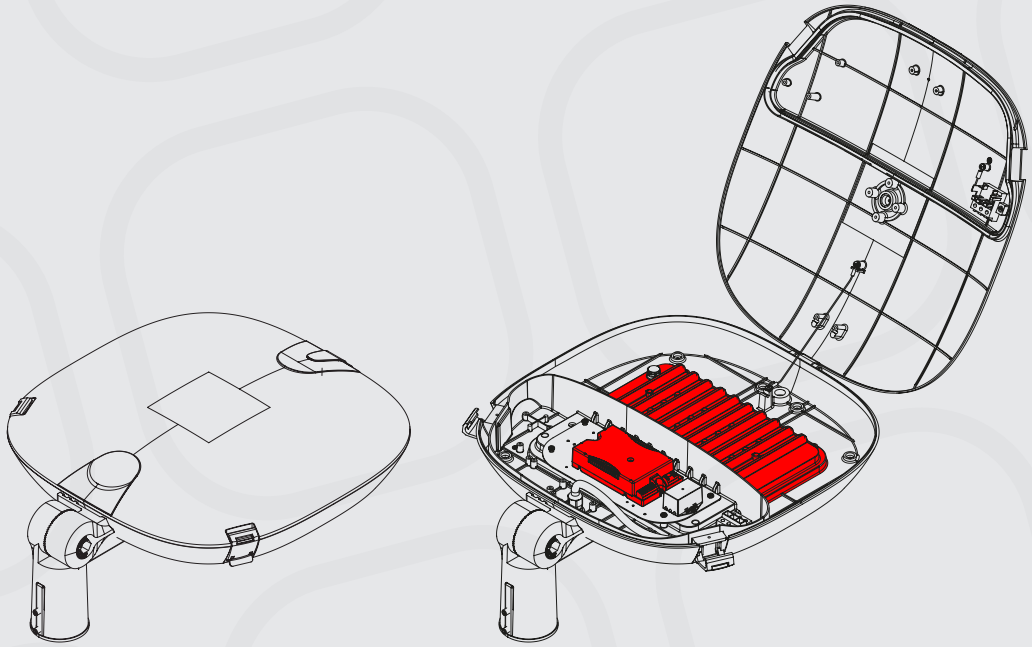

Estanqueidad

Orificios evacuación de agua. Diseño libre de zonas de acumulación de agua

VÁLVULA DEPRESORA

Las luminarias ARISA están dotadas de una válvula niveladora de presiones que mantiene equilibradas las presiones exterior e interior evitando la formación de humedad.

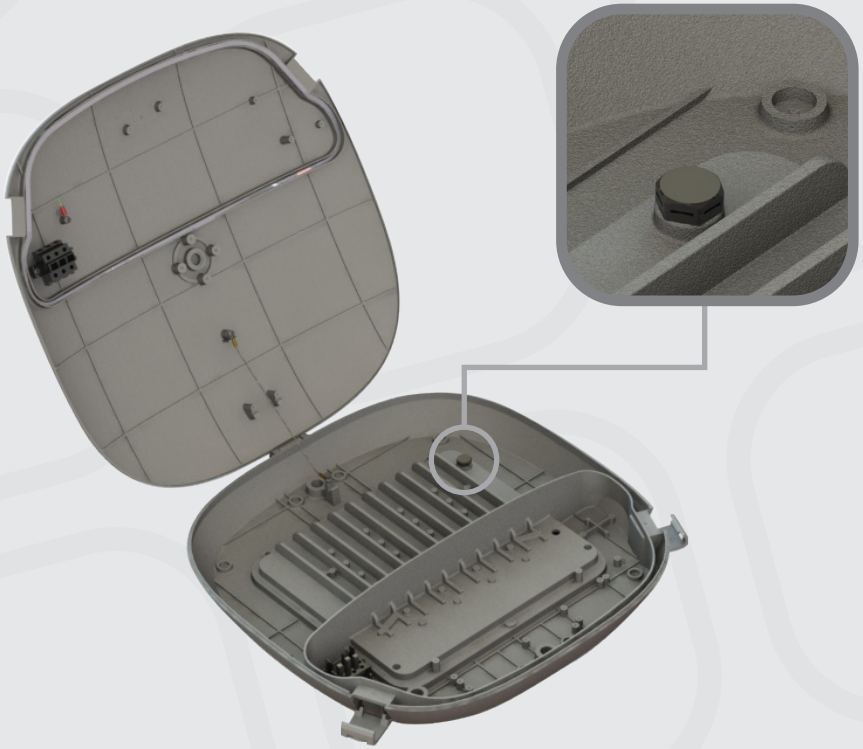

Entrada de cable, prensaestopa de poliamida

Juntas de silicona espumada

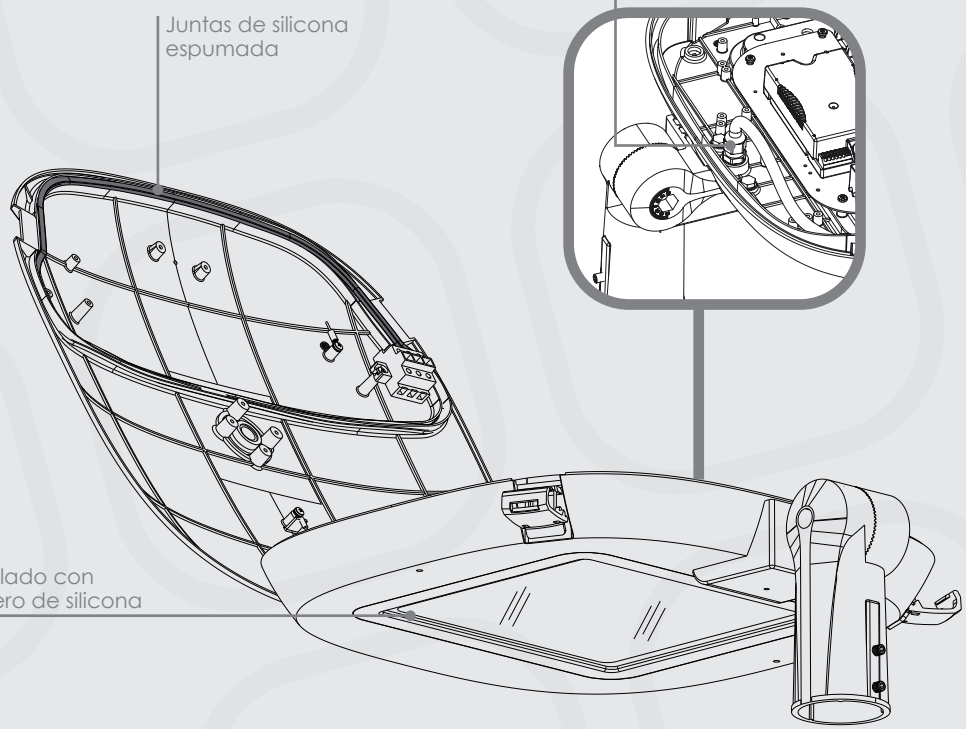

Vidrio sellado con elastómero de silicona

Instalación

FIJACIÓN MECÁNICA

Las luminaria ARISA modelo ROAD en su posición 0º puede instalarse en báculos y brazos montados principalmente en fachadas pero también en columnas y otros báculos.

MONTAJE EN BRAZO

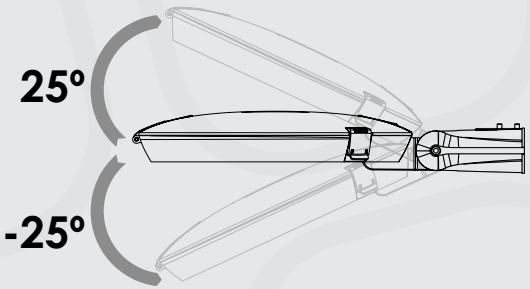

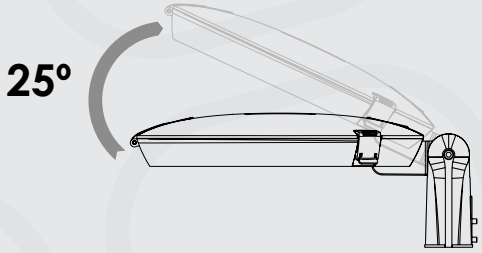

Instalación
FIJACIÓN MECÁNICA

Las versiones de ARISA; TOP1, TOP2, TOP4, de instalación vertical, permiten el montaje en punta en columnas y/o postes de diámetros 60 o 76mm. Las fijaciones están provistas de un accesorio de acoplamiento, para postes de 60mm, que al ser retirado permite el montaje en soportes de 76mm de diámetro.

CONICIDAD

ADAPTADOR A POSTE Ø76

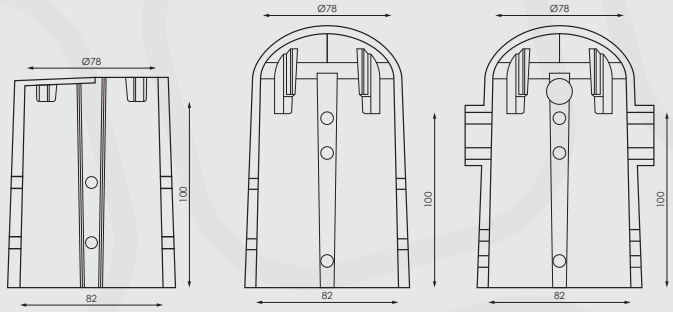

TOP 1 *TOP 2* *TOP 4*

ADAPTADOR A POSTE Ø60

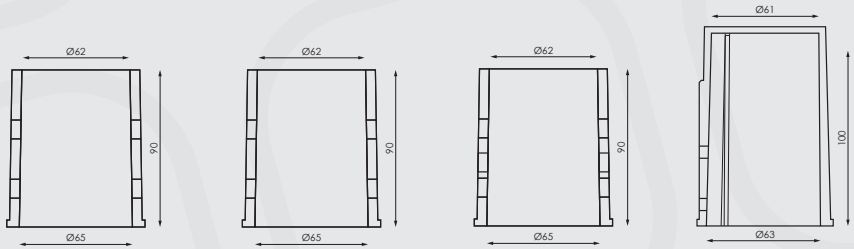

TOP 1 *TOP 2* *TOP 4* *ROAD*

MONTAJE EN PUNTA

TOP 1 *TOP 2* *TOP 4* *ROAD*

Instalación
FIJACIÓN MECÁNICA

MONTAJE EN CATENARIA

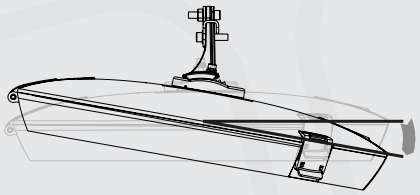

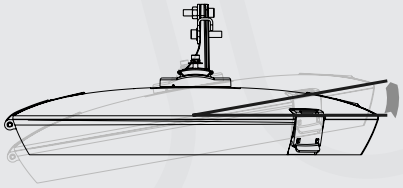

El modelo CATENARIA de la luminaria ARISA permite el montaje en cables de entre 8 y 12mm, manteniéndose horizontal sin importar las pequeñas inclinaciones del vano. Especialmente indicado para centros urbanos donde ofrece una mejor iluminación al tener más uniformidad lo que posibilita una instalación más eficiente y sostenible al necesitar un menor número de luminarias.

Instalación
CONEXIÓN ELÉCTRICA

APERTURA DE LUMINARIA SIN NECESIDAD DE HERRAMIENTAS.

Arisa está diseñada para una apertura fácil y segura mediante un cómodo acceso por la parte superior con una apertura de tapa de más de 90º, lo que se traduce en un fácil mantenimiento al no tener que utilizar herramientas.

Dos cierres opuestos permiten una fácil apertura de ARISA, cuyo diseño les permite quedar embebidos en las líneas de la luminaria quedando perfectamente integrados en la anatomía de la luminaria.

CONEXIÓN A BLOQUE DE CONEXIÓN SECCIONADOR DE CORRIENTE DE 3POLOS (REGULACIÓN 5N)

La tapa está dotada de un seccionador de corriente que garantiza un mantenimiento con todas las garantías de seguridad. Se trata de un sistema que corta el suministro eléctrico cuando la luminaria se encuentra abierta lo que le permite al instalador trabajar con total seguridad.

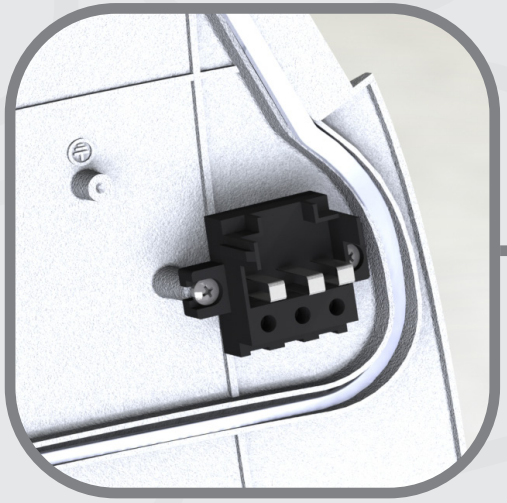

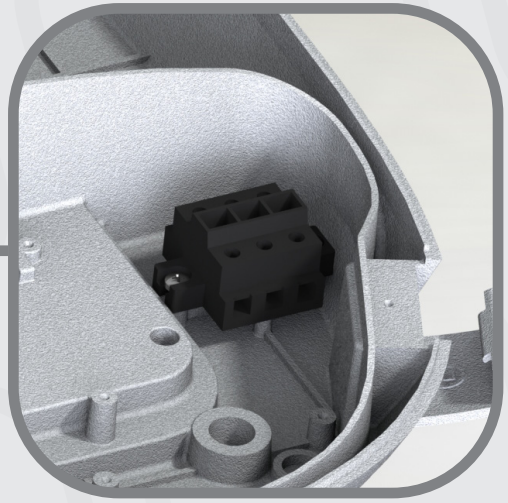

Conectividad

ARISA es de serie una luminaria CMR, compatible con el sistema **CORA MANAGER CLOUD**, que dota a las luminarias de control, regulación y programación sin necesidad de elementos auxiliares. Junto a la plataforma **PRILUX CORA PLATFORM** permite monitorizar, medir y administrar infraestructuras de alumbrado público.

ARISA está preparada cumplir con la certificación **Zhaga-D4i**, base de conexión **ZHAGA BOOK 18** y compatible con **DALI2**. El estándar D4i permite a las luminarias LED inteligentes estar preparadas para el futuro con conectividad IoT. Otra opción de conectividad es la base **NEMA 7** con regulaciones **1-10V** y **DALI**. Estas formas de conectividad permiten el control remoto de la luminaria por el usuario pudiendo adaptar la iluminación a las condiciones horarias y climatológicas lo que se traduce en una gestión más eficiente, reduciendo el consumo de la instalación y añadiendo inteligencia a nuestras ciudades.

ZHAGA BOOK 18

NEMA 7

Tecnologías

CMR (CORA MANAGER READY) identifica a las luminarias de prilux compatibles con el sistema CORA MANAGER que dota a las luminarias de control regulación y programación.

La tecnología OVERSTORM está pensada para aquellas luminarias que normalmente se enfrentan a entornos eléctricamente agresivos. Dota al producto de tres esferas de protección: En la esfera exterior un protector contra sobretensiones independiente suprime las eventuales subidas de tensión producidas por la inducción de electricidad atmosférica en las líneas de alimentación. Este protector soporta la mayor parte de las sobretensiones por lo que está diseñado para facilitar su sustitución en caso de llegar a fin de vida. Cuando esto ocurre, el protector corta la alimentación al resto de la luminaria apagándola para asegurar que ningún pico de tensión se propague al resto del aparato. En la esfera intermedia los drivers están preparados para soportar picos de tensión de hasta 6 kV y 10kV. En la esfera nuclear la protección en el módulo LED se proporciona tanto en su entrada, para las pequeñas sobretensiones que no han sido filtradas por las esferas externas, como en los efectos capacitivos generados en la PCB del módulo producto de la actividad de electricidad atmosférica.

La tecnología SYSTEMSHIELD está pensada para garantizar las horas de vida útil de luminarias instaladas en entornos en los que superar la temperatura máxima de operación es posible e incluso probable. Mediante sondas térmicas la luminaria conoce en todo momento su temperatura de funcionamiento. En caso de que esta temperatura supere la máxima permitida, la luminaria se autorregula de manera automática para reducir su potencia y mantener la temperatura de todos sus componentes dentro de los valores de seguridad que garantizan las horas de vida.

Soluciones

Cora Manager

Solución para city

La solución Cora Manager es un sistema de control que permite reprogramar las curvas de regulación de luminarias, provistas de tecnologia Cora Manager Ready, conectadas a un cuadro.

En el momento de la puesta en marcha el cuadro se queda geoposicionado con la referencia que le indiquemos en la configuración.

Prilux Cora Platform

Plataforma Telegestión

Sistema de control remoto que permite monitorizar, medir y administrar la infraestructura de alumbrado público a través de plataforma software.

Versatilidad total

UNA LUMINARIA PARA ILUMINARLOS A TODOS

Zonas urbanas

Pasos de cebra

Estaciones

Puentes

Calles residenciales/
Centros históricos

Plazas/
Grandes espacios

Parques

Carriles bici

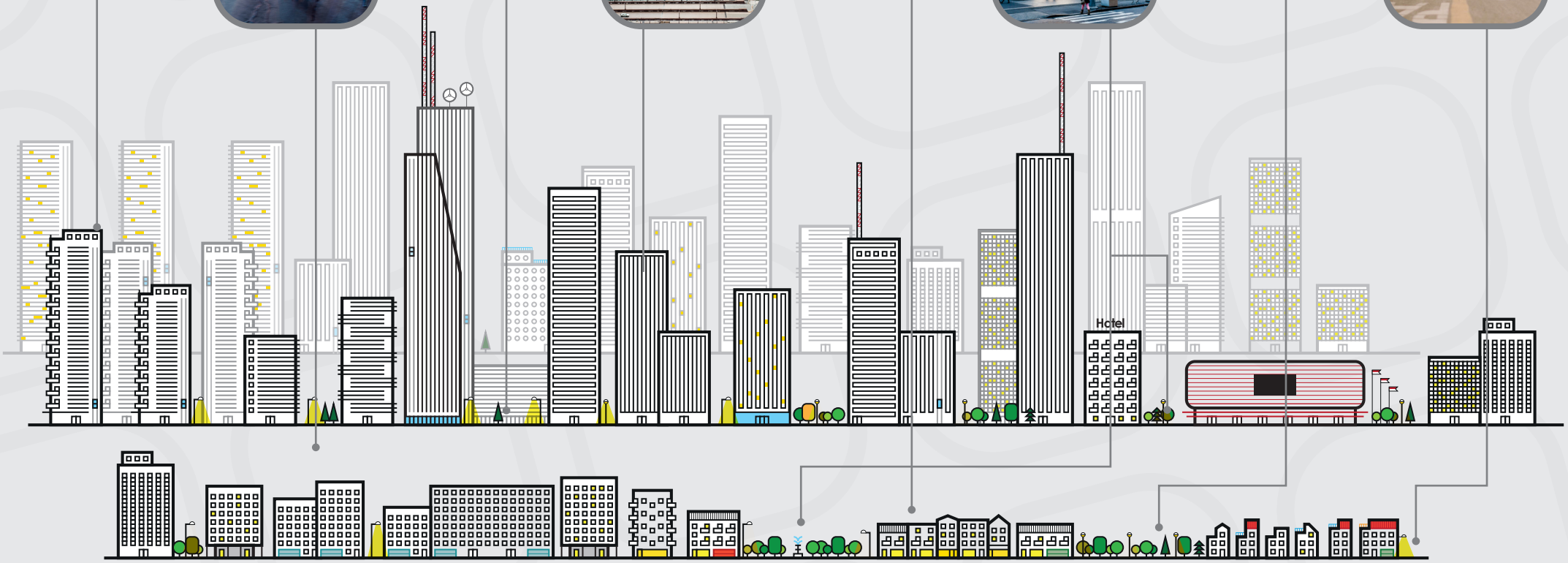

prilux

led's PLAY!

www.grupoprilux.com